MAHASÕIDU TÜÜP I
M 1 : 200

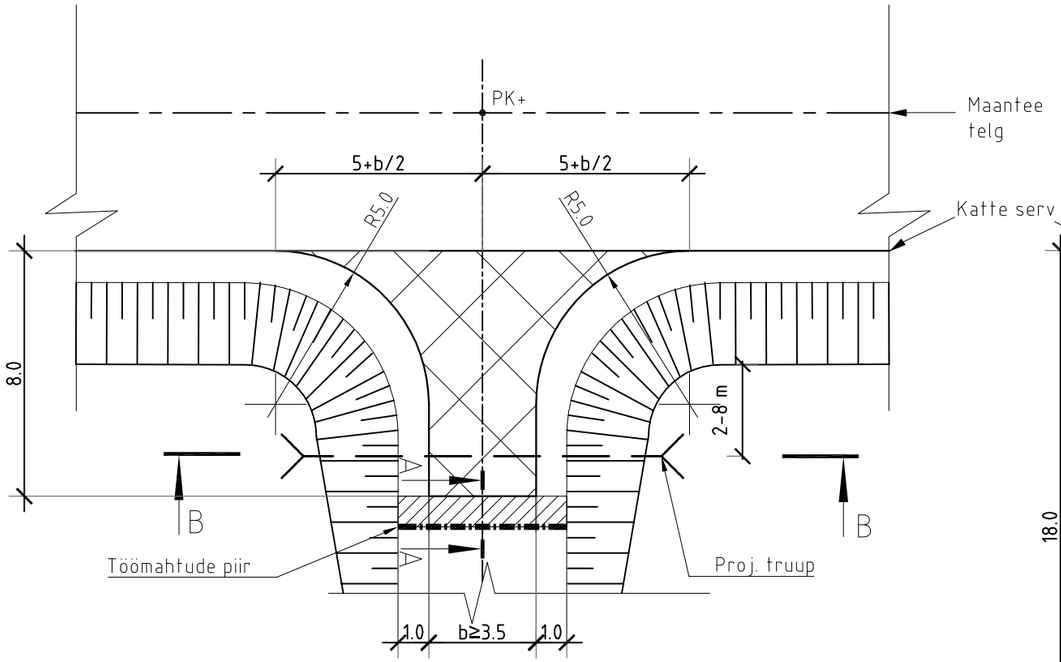

MAHASÕIDU TÜÜP II
M 1 : 200

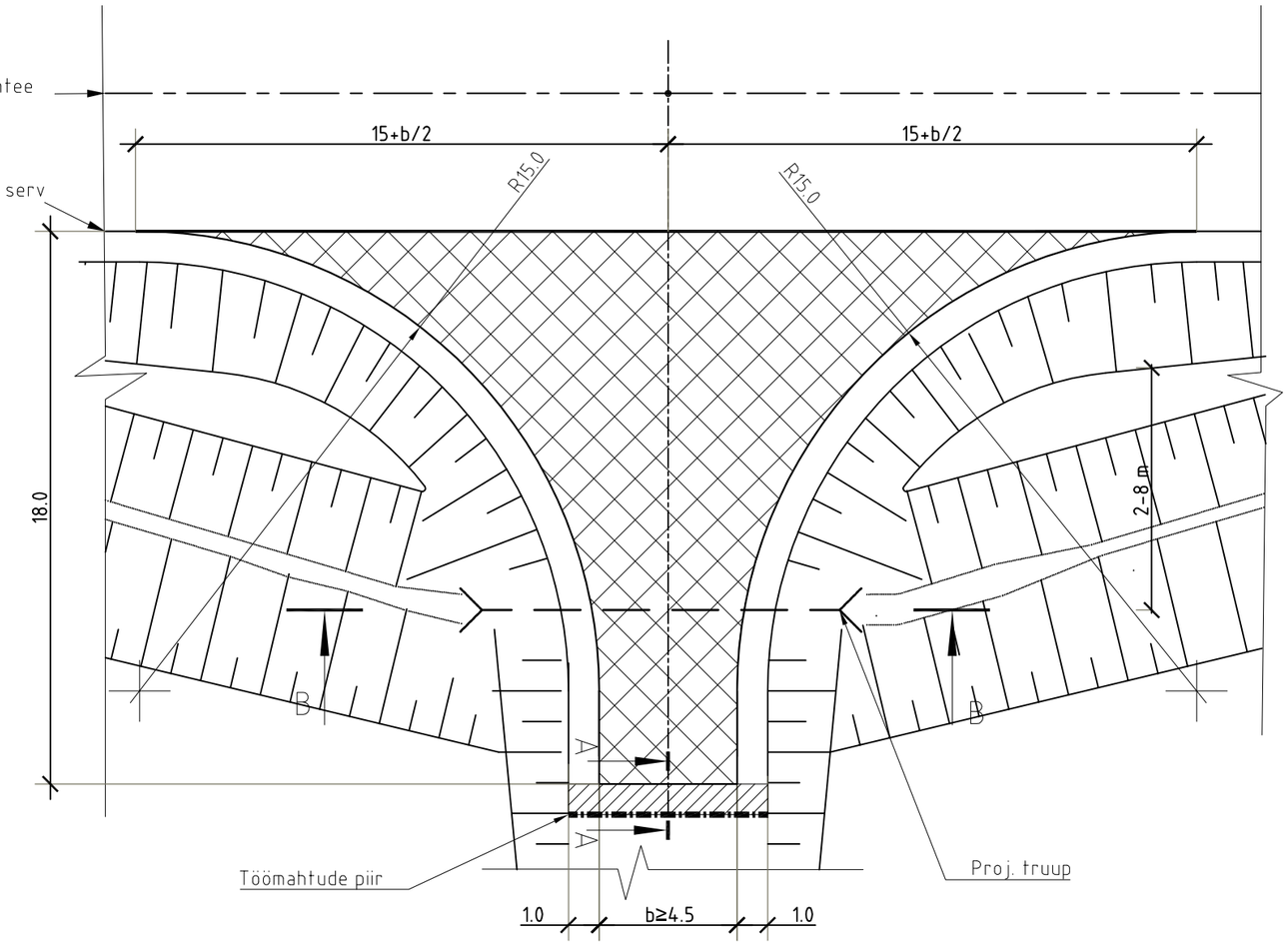

LÕIGE B-B
M 1 : 200

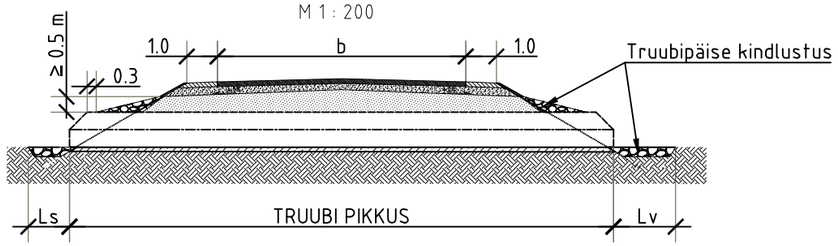

TRUUBIPÄISTE KINDLUSTUS[2]

TRUUBI LÄBIMÕÕT [m]	PIKKUS [m]	
	Ls	Lv
0.3-0.5	1.0	2.0
0.6-1.0	1.5	3.0
1.2-1.6	2.0	4.0

LÕIGE A-A
M 1:50

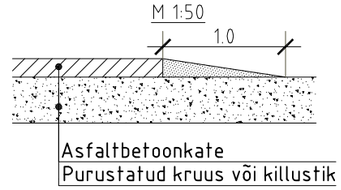

Mahasõidu katte pind

Mahasõidu katte kindlustamine kruusaga

Märkus / Note:
1) Truupide pikkused, asukohad ja läbimõõdud määratakse projektis.
2) Truubipäiste kindlustuse materjal ning sisse- ja väljavoolu kindlustuse materjal ja pikkus määratakse üldjuhul projektis, kuid kindlustuse pikkused ei tohi olla väiksemad tabelis esitatud pikkustest.
3) Truup paigaldada mulde alumisest servast 2-8m kaugusele.
4) Kui pole tagatud minimaalne tagasitäite kõrgus truubi peal (0,8 m) tuleb arvestada truubi tootja nõudeid ning ette näha täiendav kaitsmine.
5) Mahasõidu pikkus ja kalle peavad võimaldama sõiduki peatumist.

MAANTEEAMET

Joonise nimetus			
Mahasõit; Tüüp I ja II			
Mõõt	Kuupäev	Joonise number	Leht
Vt Jooniselt	31.03.2011	004	1/2